Magas centrifuga fordulatú mosógép LM 30

C030902A

Technikai adat

Kapacitás	30	kg
Dob átmérő	880	mm
Dob mélység	523	mm
Dob térfogat	318	l
Ajtó átmérő	400	mm
Mosási sebesség	32	rpm
Alacsony centrifuga for	400	rpm
Magas centrifuga fordulat	840	rpm
G Faktor	346	
Zajszint	70	db

Súly és csomagolási méretek

Magasság	1680	mm
Szélesség	1350	mm
Mélység	1350	mm
Térfogat	3,1	m^3
Bruttó súly	970	kg
Nettó súly	940	kg

Vízfogyasztás

Teljes fogyasztás	651	litri		
Alacsony szint	150	litri	15	cm
Magas szint	165	litri	18	cm

Elektromos fűtés

Fűtőbetétek	6 x 4000 W

Gőzfűtés

Gőzfogyasztás (Gőz-áram	213	kg/h
Maximum nyomás	5	bar

Program

Előmosás 40 °C-on

Mosás 90°C-on

3 Öblítés

Teljesítmény és energiafelhasználás

Fűtés	Ellátás	Teljes teljesítmény		Felhasznált energia	
Elettrico	3x400+N+T	30	kW	46	A
Elettrico	3x240+T	30	kW	79	A
Elettrico	1x240+N+T	NO	kW	NO	A
Vapore	3x400+N+T	6	kW	11	A
Vapore	3x240+T	6	kW	19	A
Vapore	1x240+N+T	NO	kW	NO	A

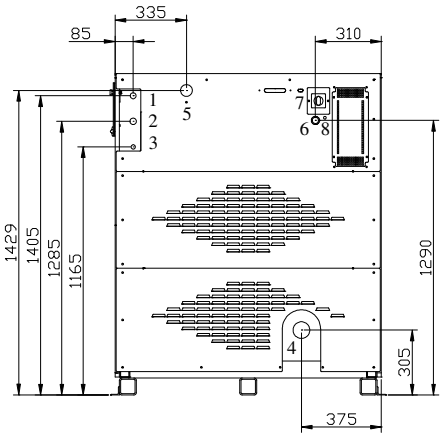

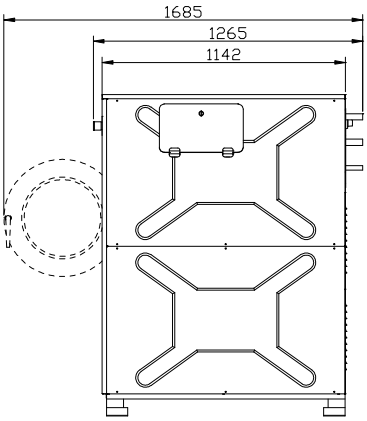

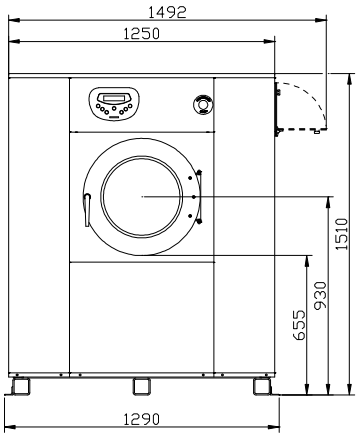

1 - Hidegvíz csatlakozás 1"

2 - Melegvíz 1"

3 - Gőz bemeneti csatlakozás 3/4"

4 - Szennyvíz csatlakozás Ø80 mm

5 - Túlfolyó

6 - Elektromos csatlakozás

7 - Főkapcsoló

8 - Biztosíték

viszonteladó

IMESA S.p.A.

Via Degli Olmi, 22 - 31040 CESSALTO (TV) - ITALY

Tel. +390.421.46.80.11 - Fax +390.421.46.80.00

Internet address: www.imesa.it - E-Mail: imesa@imesa.it

a specifikációk és technikai adatok előzetes figyelmezetés nélkül változhatnak